JONCTION DE SOL COFRALIS

Ref : 24976

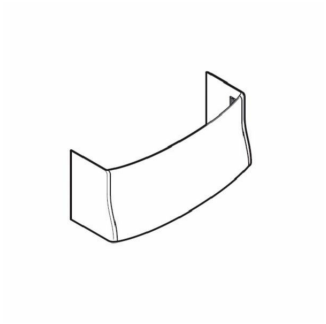

Caractéristiques techniques

COULEUR	Blanc
MATIÈRE	PVC
HAUTEUR (MM)	79 MM
LARGEUR (MM)	100 MM
LONGUEUR (MM)	254 MM
POIDS (KG)	0.093 KG
RÉF. FABRICANT	6133468
MARQUE	OBO BETTERMANN