# CREMONE RUST RENF PEINTE POUR 16X8

Ref : 65544

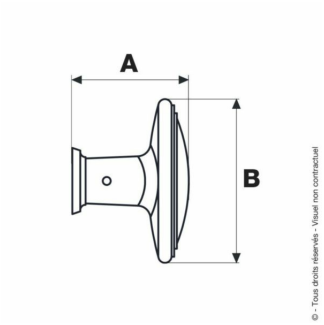


## Caractéristiques techniques

| | |
|---|---|
| **DESCRIPTION** | Sans tringle. |
| **LONGUEUR (CM)** | 15 CM |
| **LARGEUR (CM)** | 4 CM |
| **ÉPAISSEUR** | 2 cm |
| **MATIÈRE** | Fonte peinte |
| **DIMENSION EN TEXTE** | 16 x 8 mm |
| **FORME DE POIGNÉE** | Ovale |
| **RÉF. FABRICANT** | 41161 |
| **MARQUE** | AFBAT |